Downloaded on 25-11-2022

Вертикални балопреси

Серия B



Балопреса B3

Балопреса с малка площ
B3 комбинира висока степен на пресоване с малка площ на основата и ниска височина. Пасва там, където Ви е необходима.

Лесна обработка на бали
Можете лесно да преместите завършената бала с наличната ръчна количка.

Акценти

- Проста и безопасна за употреба
- Малки бали подходящи за работа
- Лесно монтиране
- Малка площ на основата (0,67 м2) и малка обща височина
- Работи на монофазно захранване
- Безопасно и контролирано отваряне на долната врата
- Праховото покритие осигурява траен завършек в много цветове.

Екстри като опция



Предотвратява неупълномощени хора да работят с Вашата балопреса като предоставя цифрово автоматично заключване.



С нашата система за проследяване BRA-IN можете да контролирате и оптимизирате Вашия набор от балопреси.



Поръчайте балопреси с персонализиран цвят. Определени части, като горен капак остават в нашето стандартно сиво.

BRAMIDAN®
altomo.bg

Детайли за продукта

Балопреса B3


Шепот

30 dB


Хладилник

50 dB


B3

65-68 dB


Други преси

75 dB

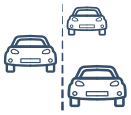
Коли на магистрала

100 dB


Самолетен двигател

160 dB

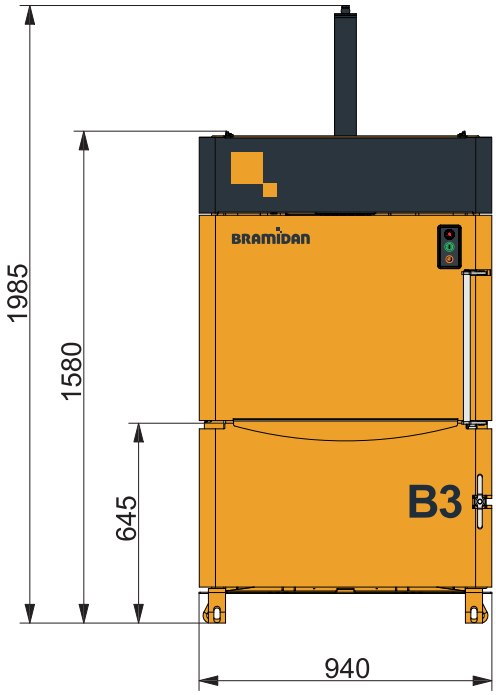

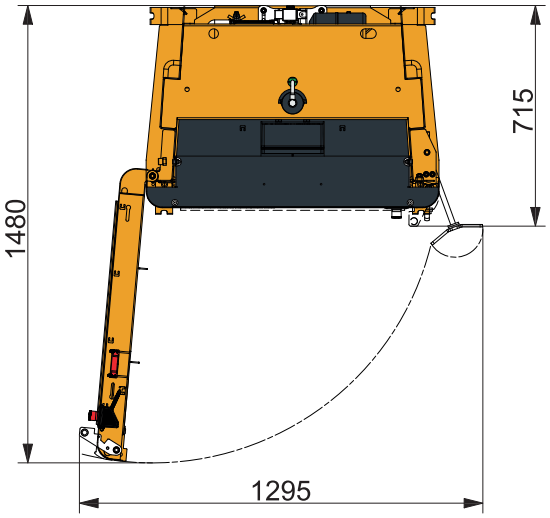

Технически спецификации	
Размер на бала ШхДхВ (мм)	770 x 500 x 600
Отвор на захранването ШхВ (мм)	770 x 460
Електрическо захранване	1x230V 50Hz 10A
Двигател (kW)	1.1
Време на цикъл сред. (сек.)	24
Размери ШхДхВ (мм)	940 x 715 x 1985
Тегло на машината (кг)	290
Ход (мм)	550
Брой на връзките	2
Вид свързване	Канап
Светлина за пълна бала	Да
Изваждане на бала	Ръчно

Тегло на бала

Картон (кг)	30-50
Стреч Фолио (кг)	40-60

Сила на пресоване 3 t

Ниво на шум 65-68 dB

Типове отпадъци
Кашон, Стреч Фолио, Хартия.

BRAMIDAN®
altomo.bg

Altomo EOOD
39 Gurmazovsko Shose Str
2227 Bozhurishte
Bulgaria
Tel: 08 7925 3515
sales@altomo.bg